Datei:Audion1935.jpg

- Datei
- Dateiversionen
- Dateiverwendung
- Metadaten

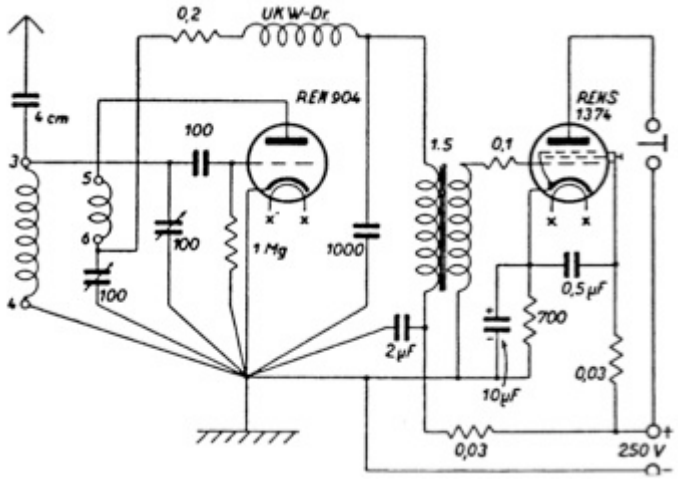

Es ist keine höhere Auflösung vorhanden.

Audion1935.jpg (347 × 248 Pixel, Dateigröße: 31 KB, MIME-Typ: image/jpeg)

Dateiversionen

Klicken Sie auf einen Zeitpunkt, um diese Version zu laden.

	Version vom	Vorschaubild	Maße	Benutzer	Kommentar
aktuell	14:10, 2. Okt. 2012	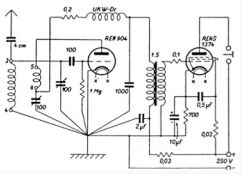	347 × 248 (31 KB)	DK8CWJ (Diskussion | Beiträge)	

Sie können diese Datei nicht überschreiben.

Dateiverwendung

Die folgende Seite verwendet diese Datei:

- Anfänge des UKW Amateurfunks in DL

Metadaten

Diese Datei enthält weitere Informationen, die in der Regel von der Digitalkamera oder dem verwendeten Scanner stammen. Durch nachträgliche Bearbeitung der Originaldatei können einige Details verändert worden sein.

Horizontale Auflösung 72 dpi
Vertikale Auflösung 72 dpi