Inhaltsverzeichnis

Datei:DL6SW 04.jpg

- Datei
- Dateiversionen
- Dateiverwendung

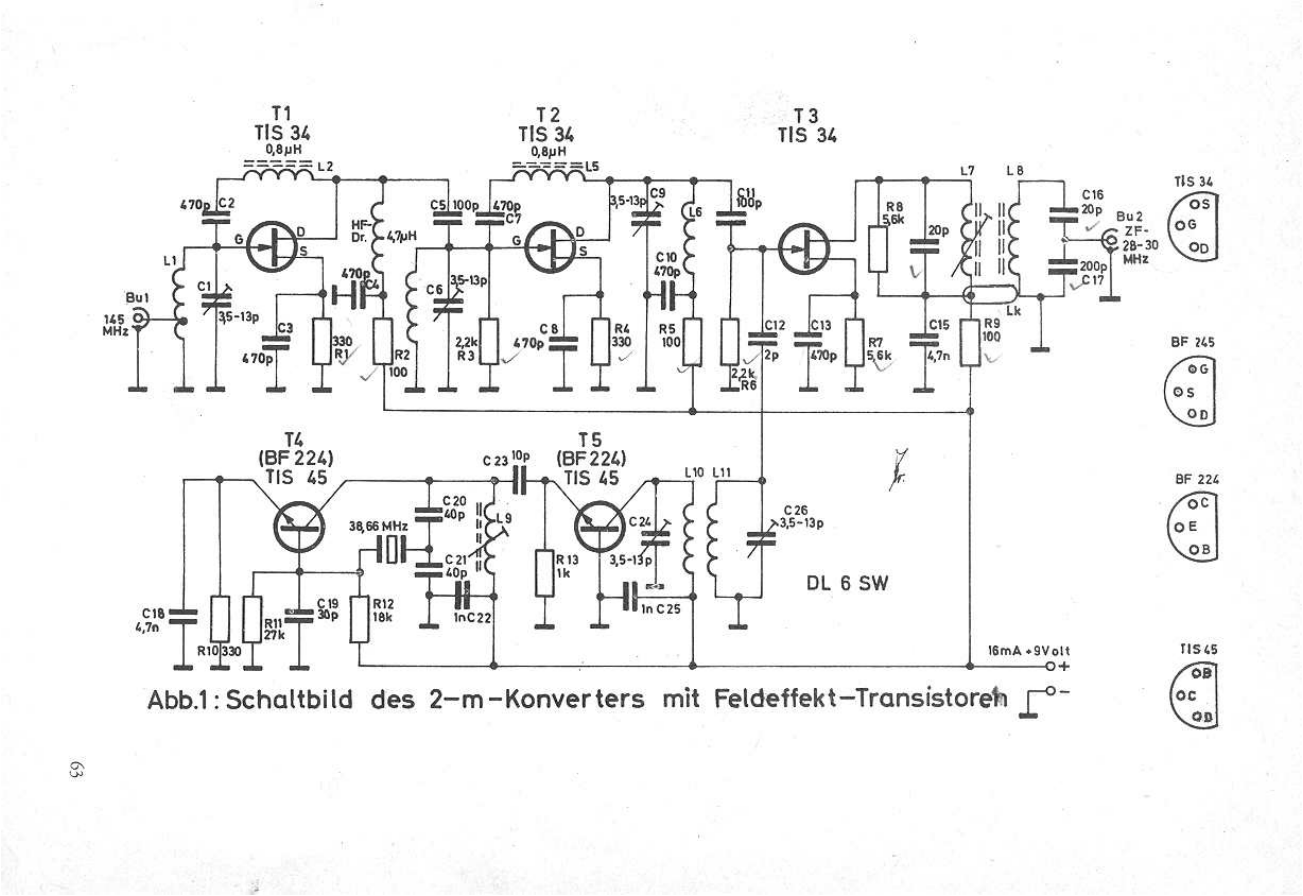

Größe dieser Vorschau: 800 × 550 Pixel. Weitere Auflösungen: 320 × 220 Pixel | 1.226 × 843 Pixel.

Originaldatei (1.226 × 843 Pixel, Dateigröße: 78 KB, MIME-Typ: image/jpeg)

Dateiversionen

Klicken Sie auf einen Zeitpunkt, um diese Version zu laden.

	Version vom	Vorschaubild	Maße	Benutzer	Kommentar
aktuell	09:25, 14. Mai 2012	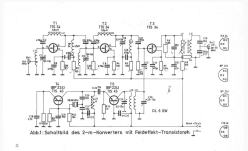	1.226 × 843 (78 KB)	DE1KBWJ (Diskussion | Beiträge)	

Sie können diese Datei nicht überschreiben.

Dateiverwendung

Die folgende Seite verwendet diese Datei:

- Geschichte UKW Funk