Inhaltsverzeichnis

1. Exelberg bei Wien 10
2. Benutzer:OE3KLU 6
3. Benutzer:Oe1mcu 7
4. OE3XEA ATV-Relais Exelberg 14

Exelberg bei Wien

Versionsgeschichte interaktiv durchsuchen
VisuellWikitext

Version vom 28. Januar 2013, 23:05 Uhr (Quelltext anzeigen)	**Aktuelle Version vom 4. Dezember 2014, 18:05 Uhr (Quelltext anzeigen)**
OE3KLU (Diskussion | Beiträge)	Oe1mcu (Diskussion | Beiträge)
← Zum vorherigen Versionsunterschied	

(2 dazwischenliegende Versionen von 2 Benutzern werden nicht angezeigt)

Zeile 19:	**Zeile 19:**
==Geschichte==	==Geschichte==
− Das Projekt **Excelberg** wurde auf Initiative von OE1PYW im Jahr 2004 gestartet. Es wurden die dazu erforderlichen Verträge abgeschlossen. Der Icom Radio Club und den Radio Club Austria (RCA) **finanzierten un betrieben** am **Excelberg** Relais. **Am** Beginn der Aktivitäten am **Excelberg** betreibt der ICOM Radio Club ein 23cm Relais, der Radio Club Austria ein 2m und 70cm Relais das von OE1BAD finanziert wurde.	+ Das Projekt **Exelberg** wurde auf Initiative von OE1PYW im Jahr 2004 gestartet. Es wurden die dazu erforderlichen Verträge abgeschlossen. Der Icom Radio Club und den Radio Club Austria (RCA) **finanzieren und betreiben** am **Exelberg** Relais. **Seit** Beginn der Aktivitäten am **Exelberg** betreibt der ICOM Radio Club ein 23cm Relais, der Radio Club Austria ein 2m und 70cm Relais das von OE1BAD finanziert wurde.
Der Landesverband Wien und Niederösterreich beschließen zu dem Zeitpunkt, da die Relais in beiden Ländern zu hören sind, die Betriebskosten zu übernehmen. Der Betrieb liegt aber weiterhin bei den einzelnen Aktivisten.	Der Landesverband Wien und Niederösterreich beschließen zu dem Zeitpunkt, da die Relais in beiden Ländern zu hören sind, die Betriebskosten zu übernehmen. Der Betrieb liegt aber weiterhin bei den einzelnen Aktivisten.
Zeile 25:	**Zeile 25:**
Später wird das Relais um ein ATV Relais erweitert das von OE1NDB gebaut und betreut wird (Der ÖSVS Landesverband Niederösterreich ist Lizenzinhaber für das ATV Relais).	Später wird das Relais um ein ATV Relais erweitert das von OE1NDB gebaut und betreut wird (Der ÖSVS Landesverband Niederösterreich ist Lizenzinhaber für das ATV Relais).
− 2011 beschließt der RCA das 2m Relais vom **Excelberg** nach Wien zu übersiedeln und für D-Star umzubauen (das ist auch umgesetzt worden).	+ 2011 beschließt der RCA das 2m Relais vom **Exelberg** nach Wien zu übersiedeln und für D-Star umzubauen (das ist auch umgesetzt worden).

Bei einer RCA Sitzung 2011 wird beschlossen für den Mototrbo Ausbau in OE den **Excelberg** auf Mototrbo umzustellen. Um den Verlust des analogen 70cm Relais zu kompensieren wurde beschlossen das 2m Relais (R6) wieder am **Excelberg** in Betrieb zu nehmen. Diese digitale Umstellung wurde von Spenden von RCA Mitgliedern finanziert und von OE1KBC umgesetzt, OE1BAD finanzierte den neuen 2m Umsetzer. Das Mototrbo Relais im Relais Verbund OE (für den Notfunk geradezu perfekt) und das analoge R6 funktionieren hervorragend.	Bei einer RCA Sitzung 2011 wird beschlossen für den Mototrbo Ausbau in OE den **Exelberg** auf Mototrbo umzustellen. Um den Verlust des analogen 70cm Relais zu kompensieren wurde beschlossen das 2m Relais (R6) wieder am **Exelberg** in Betrieb zu nehmen. Diese digitale Umstellung wurde von Spenden von RCA Mitgliedern finanziert und von OE1KBC umgesetzt, OE1BAD finanzierte den neuen 2m Umsetzer. Das Mototrbo Relais im Relais Verbund OE (für den Notfunk geradezu perfekt) und das analoge R6 funktionieren hervorragend.

Aktuelle Version vom 4. Dezember 2014, 18:05 Uhr

Sender Exelberg

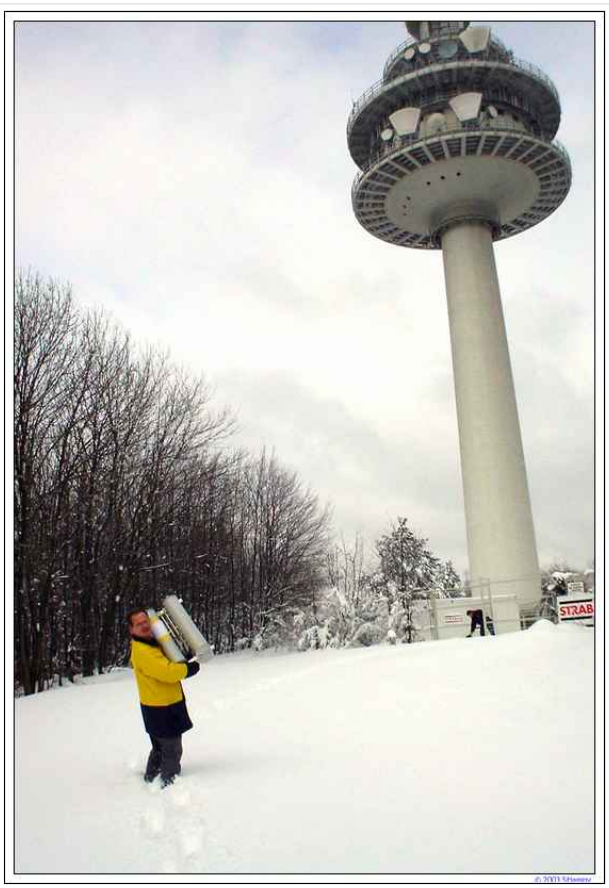

OE1NDB, Norbert

Standort

Der Exelberg ist ein Berg in Niederösterreich, nahe der Wiener Stadtgrenze im nördlichen Wienerwald. Er hat eine Höhe von 516 MASL.

Frequenzen

ATV Usereingabe: 2410 MHz analog FM - weitere Informationen OE3XEA_ATV-Relais_Exelberg

FM R6 (Ausgabe 145.750 kHZ)

DMR R71 (Ausgabe 438.675 kHz)

Geschichte

Das Projekt Exelberg wurde auf Initiative von OE1PYW im Jahr 2004 gestartet. Es wurden die dazu erforderlichen Verträge abgeschlossen. Der Icom Radio Club und den Radio Club Austria (RCA) finanzieren und betreiben am Exelberg Relais. Seit Beginn der Aktivitäten am Exelberg betreibt der ICOM Radio Club ein 23cm Relais, der Radio Club Austria ein 2m und 70cm Relais das von OE1BAD finanziert wurde.

Der Landesverband Wien und Niederösterreich beschließen zu dem Zeitpunkt, da die Relais in beiden Ländern zu hören sind, die Betriebskosten zu übernehmen. Der Betrieb liegt aber weiterhin bei den einzelnen Aktivisten.

Später wird das Relais um ein ATV Relais erweitert das von OE1NDB gebaut und betreut wird (Der ÖSVS Landesverband Niederösterreich ist Lizenzinhaber für das ATV Relais).

2011 beschließt der RCA das 2m Relais vom Exelberg nach Wien zu übersiedeln und für D-Star umzubauen (das ist auch umgesetzt worden).

Bei einer RCA Sitzung 2011 wird beschlossen für den Mototrbo Ausbau in OE den Exelberg auf Mototrbo umzustellen. Um den Verlust des analogen 70cm Relais zu kompensieren wurde beschlossen das 2m Relais (R6) wieder am Exelberg in Betrieb zu nehmen. Diese digitale Umstellung wurde von Spenden von RCA Mitgliedern finanziert und von OE1KBC umgesetzt, OE1BAD finanzierte den neuen 2m Umsetzer. Das Mototrbo Relais im Relais Verbund OE (für den Notfunk geradezu perfekt) und das analoge R6 funktionieren hervorragend.

Fehler

2 Versionen dieser Unterschiedsanzeige (11271 und 0) wurden nicht gefunden.

Dieser Fehler wird normalerweise von einem veralteten Link zur Versionsgeschichte einer Seite verursacht, die zwischenzeitlich gelöscht wurde. Einzelheiten sind im Lösch-Logbuch vorhanden.

Exelberg bei Wien und Benutzer:Oe1mcu: Unterschied zwischen den Seiten

VisuellWikitext

Version vom 28. Januar 2013, 23:05 Uhr (Quelltext anzeigen)
OE3KLU (Diskussion | Beiträge)

Aktuelle Version vom 11. Oktober 2008, 10:38 Uhr (Quelltext anzeigen)
Oe1mcu (Diskussion | Beiträge)
(Die Seite wurde neu angelegt: === Michael Kastelic ===)

Zeile 1:

- **[[Kategorie:Relaisfunkstellen und Baken]]**
-
- **[[Bild:Exelbergturm2230083.jpg|thumb|Sender Exelberg]]**
- **[[Bild:OE1NBD Transport Exelberg.jpg|thumb|OE1NDB, Norbert]]**
-
- **==Standort==**
- **Der Exelberg ist ein Berg in Niederösterreich, nahe der Wiener Stadtgrenze im nördlichen Wienerwald. Er hat eine Höhe von 516 MASL.**
-
- **==Frequenzen==**
-
- **ATV**
- **Usereingabe: 2410 MHz analog FM - weitere Informationen [[OE3XEA_ATV-Relais_Exelberg]]**
-
- **FM**
- **R6 (Ausgabe 145.750 kHZ)**
-

Zeile 1:

+ **=== Michael Kastelic ===**

- **DMR**
- **R71 (Ausgabe 438.675 kHz)**
-
- **==Geschichte==**
- **Das Projekt Excelberg wurde auf Initiative von OE1PYW im Jahr 2004 gestartet. Es wurden die dazu erforderlichen Verträge abgeschlossen. Der Icom Radio Club und den Radio Club Austria (RCA) finanzierten un betrieben am Excelberg Relais. Am Beginn der Aktivitäten am Excelberg betreibt der ICOM Radio Club ein 23cm Relais, der Radio Club Austria ein 2m und 70cm Relais das von OE1BAD finanziert wurde.**
-
- **Der Landesverband Wien und Niederösterreich beschließen zu dem Zeitpunkt, da die Relais in beiden Ländern zu hören sind, die Betriebskosten zu übernehmen. Der Betrieb liegt aber weiterhin bei den einzelnen Aktivisten.**
-
- **Später wird das Relais um ein ATV Relais erweitert das von OE1NDB gebaut und betreut wird (Der ÖSVS Landesverband Niederösterreich ist Lizenzinhaber für das ATV Relais).**
-
- **2011 beschließt der RCA das 2m Relais vom Excelberg nach Wien zu übersiedeln und für D-Star umzubauen (das ist auch umgesetzt worden).**
-

Bei einer RCA Sitzung 2011 wird beschlossen für den Mototrbo Ausbau in OE den Excelberg auf Mototrbo umzustellen. Um den Verlust des analogen 70cm Relais zu kompensieren wurde beschlossen das 2m Relais (R6) wieder am Excelberg in Betrieb zu nehmen. Diese digitale Umstellung wurde von Spenden von RCA Mitgliedern finanziert und von OE1KBC umgesetzt, OE1BAD finanzierte den neuen 2m Umsetzer. Das Mototrbo Relais im Relais Verbund OE (für den Notfunk geradezu perfekt) und das analoge R6 funktionieren hervorragend.

Aktuelle Version vom 11. Oktober 2008, 10:38 Uhr

Michael Kastelic

Exelberg bei Wien: Unterschied zwischen den Versionen

Versionsgeschichte interaktiv durchsuchen
VisuellWikitext

Version vom 28. Januar 2013, 23:05 Uhr (Quelltext anzeigen)	**Aktuelle Version vom 4. Dezember 2014, 18:05 Uhr (Quelltext anzeigen)**
OE3KLU (Diskussion | Beiträge)	Oe1mcu (Diskussion | Beiträge)
← Zum vorherigen Versionsunterschied	

(2 dazwischenliegende Versionen von 2 Benutzern werden nicht angezeigt)

Zeile 19:

==Geschichte==	==Geschichte==
− Das Projekt **Excelberg** wurde auf Initiative von OE1PYW im Jahr 2004 gestartet. Es wurden die dazu erforderlichen Verträge abgeschlossen. Der Icom Radio Club und den Radio Club Austria (RCA) **finanzierten un betrieben** am **Excelberg** Relais. **Am** B	+ Das Projekt **Exelberg** wurde auf Initiative von OE1PYW im Jahr 2004 gestartet. Es wurden die dazu erforderlichen Verträge abgeschlossen. Der Icom Radio Club und den Radio Club Austria (RCA) **finanzieren und betreiben** am **Exelberg** Relais. **Seit**
eginn der Aktivitäten am **Excelberg** betreibt der ICOM Radio Club ein 23cm Relais, der Radio Club Austria ein 2m und 70cm Relais das von OE1BAD finanziert wurde.	Beginn der Aktivitäten am **Exelberg** betreibt der ICOM Radio Club ein 23cm Relais, der Radio Club Austria ein 2m und 70cm Relais das von OE1BAD finanziert wurde.
Der Landesverband Wien und Niederösterreich beschließen zu dem Zeitpunkt, da die Relais in beiden Ländern zu hören sind, die Betriebskosten zu übernehmen. Der Betrieb liegt aber weiterhin bei den einzelnen Aktivisten.	Der Landesverband Wien und Niederösterreich beschließen zu dem Zeitpunkt, da die Relais in beiden Ländern zu hören sind, die Betriebskosten zu übernehmen. Der Betrieb liegt aber weiterhin bei den einzelnen Aktivisten.

Zeile 25:

Später wird das Relais um ein ATV Relais erweitert das von OE1NDB gebaut und betreut wird (Der ÖSVS Landesverband Niederösterreich ist Lizenzinhaber für das ATV Relais).	Später wird das Relais um ein ATV Relais erweitert das von OE1NDB gebaut und betreut wird (Der ÖSVS Landesverband Niederösterreich ist Lizenzinhaber für das ATV Relais).
− 2011 beschließt der RCA das 2m Relais vom **Excelberg** nach Wien zu übersiedeln und für D-Star umzubauen (das ist auch umgesetzt worden).	+ 2011 beschließt der RCA das 2m Relais vom **Exelberg** nach Wien zu übersiedeln und für D-Star umzubauen (das ist auch umgesetzt worden).

Bei einer RCA Sitzung 2011 wird beschlossen für den Mototrbo Ausbau in OE den **Excelberg** auf Mototrbo umzustellen. Um den Verlust des analogen 70cm Relais zu kompensieren wurde beschlossen das 2m Relais (R6) wieder am **Excelberg** in Betrieb zu nehmen. Diese digitale Umstellung wurde von Spenden von RCA Mitgliedern finanziert und von OE1KBC umgesetzt, OE1BAD finanzierte den neuen 2m Umsetzer. Das Mototrbo Relais im Relais Verbund OE (für den Notfunk geradezu perfekt) und das analoge R6 funktionieren hervorragend.	Bei einer RCA Sitzung 2011 wird beschlossen für den Mototrbo Ausbau in OE den **Exelberg** auf Mototrbo umzustellen. Um den Verlust des analogen 70cm Relais zu kompensieren wurde beschlossen das 2m Relais (R6) wieder am **Exelberg** in Betrieb zu nehmen. Diese digitale Umstellung wurde von Spenden von RCA Mitgliedern finanziert und von OE1KBC umgesetzt, OE1BAD finanzierte den neuen 2m Umsetzer. Das Mototrbo Relais im Relais Verbund OE (für den Notfunk geradezu perfekt) und das analoge R6 funktionieren hervorragend.

Aktuelle Version vom 4. Dezember 2014, 18:05 Uhr

Sender Exelberg

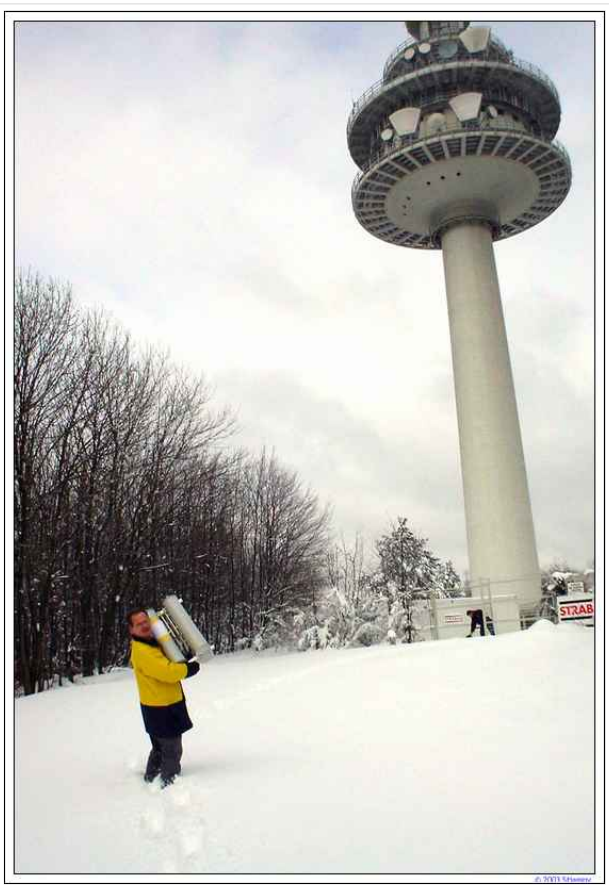

OE1NDB, Norbert

Standort

Der Exelberg ist ein Berg in Niederösterreich, nahe der Wiener Stadtgrenze im nördlichen Wienerwald. Er hat eine Höhe von 516 MASL.

Frequenzen

ATV Usereingabe: 2410 MHz analog FM - weitere Informationen OE3XEA_ATV-Relais_Exelberg

FM R6 (Ausgabe 145.750 kHZ)

DMR R71 (Ausgabe 438.675 kHz)

Geschichte

Das Projekt Exelberg wurde auf Initiative von OE1PYW im Jahr 2004 gestartet. Es wurden die dazu erforderlichen Verträge abgeschlossen. Der Icom Radio Club und den Radio Club Austria (RCA) finanzieren und betreiben am Exelberg Relais. Seit Beginn der Aktivitäten am Exelberg betreibt der ICOM Radio Club ein 23cm Relais, der Radio Club Austria ein 2m und 70cm Relais das von OE1BAD finanziert wurde.

Der Landesverband Wien und Niederösterreich beschließen zu dem Zeitpunkt, da die Relais in beiden Ländern zu hören sind, die Betriebskosten zu übernehmen. Der Betrieb liegt aber weiterhin bei den einzelnen Aktivisten.

Später wird das Relais um ein ATV Relais erweitert das von OE1NDB gebaut und betreut wird (Der ÖSVS Landesverband Niederösterreich ist Lizenzinhaber für das ATV Relais).

2011 beschließt der RCA das 2m Relais vom Exelberg nach Wien zu übersiedeln und für D-Star umzubauen (das ist auch umgesetzt worden).

Bei einer RCA Sitzung 2011 wird beschlossen für den Mototrbo Ausbau in OE den Exelberg auf Mototrbo umzustellen. Um den Verlust des analogen 70cm Relais zu kompensieren wurde beschlossen das 2m Relais (R6) wieder am Exelberg in Betrieb zu nehmen. Diese digitale Umstellung wurde von Spenden von RCA Mitgliedern finanziert und von OE1KBC umgesetzt, OE1BAD finanzierte den neuen 2m Umsetzer. Das Mototrbo Relais im Relais Verbund OE (für den Notfunk geradezu perfekt) und das analoge R6 funktionieren hervorragend.

Exelberg bei Wien und OE3XEA ATV-Relais Exelberg: Unterschied zwischen den Seiten

VisuellWikitext

Version vom 28. Januar 2013, 23:05 Uhr (Quelltext anzeigen) OE3KLU (Diskussion | Beiträge)	Aktuelle Version vom 25. November 2021, 20:34 Uhr (Quelltext anzeigen) OE3DZW (Diskussion | Beiträge) (Historisch Informationen als solche gekennzeichnet.) Markierung: Visuelle Bearbeitung
Zeile 1:	**Zeile 1:**
− [[Kategorie:**Relaisfunkstellen und Baken**]]	+ [[Kategorie:**ATV**]]
− **[[Bild:Exelbergturm2230083.jpg|thumb|Sender Exelberg]]**	
− **[[Bild:OE1NBD Transport Exelberg.jpg|thumb|OE1NDB, Norbert]]**	
− **==Standort==**	
− **Der Exelberg ist ein Berg in Niederösterreich, nahe der Wiener Stadtgrenze im nördlichen Wienerwald. Er hat eine Höhe von 516 MASL.**	
− **==Frequenzen==**	+ **Hinweis: Die Informationen sind veraltet, die Station besteht 2021 nicht mehr. Aktuelle Informationen zu ATV-Repeatern finden sich unter https://oevsv.at/ukw-referat**
− **ATV**	+ **==Kenndaten Stand Mai 2010==**
− **Usereingabe: 2410 MHz analog FM - weitere Informationen [[OE3XEA_ATV-Relais_Exelberg]]**	

FM	**[[Datei:OE3XEA Exelberg Stand Mai 2010.pdf]]**
R6 (Ausgabe 145.750 kHZ)	
DMR	
R71 (Ausgabe 438.675 kHz)	
==Geschichte==	**----**
Das Projekt Excelberg wurde auf Initiative von OE1PYW im Jahr 2004 gestartet. Es wurden die dazu erforderlichen Verträge abgeschlossen. Der Icom Radio Club und den Radio Club Austria (RCA) finanzierten un betrieben am Excelberg Relais. Am Beginn der Aktivitäten am Excelberg betreibt der ICOM Radio Club ein 23cm Relais, der Radio Club Austria ein 2m und 70cm Relais das von OE1BAD finanziert wurde.	
Der Landesverband Wien und Niederösterreich beschließen zu dem Zeitpunkt, da die Relais in beiden Ländern zu hören sind, die Betriebskosten zu übernehmen. Der Betrieb liegt aber weiterhin bei den einzelnen Aktivisten.	
Später wird das Relais um ein ATV Relais erweitert das von OE1NDB gebaut und betreut wird (Der ÖSVS Landesverband Niederösterreich ist Li zenzinhaber für das ATV Relais).	**===13.02.08 OE3XEA Exelberg: ===**
	Auf Initiative von OE1NDB wird gerade der neue Digital ATV Repeater aufgebaut.

− **2011 beschließt** der **RCA das 2m Relais vom Excelberg nach Wien zu übersiedeln und für D-Star umzubauen (das ist auch umgesetzt worden)**.	+
− **Bei einer RCA Sitzung 2011 wird beschlossen für den Mototrbo Ausbau in OE den Excelberg auf Mototrbo umzustellen. Um den Verlust des analogen 70cm Relais zu kompensieren wurde beschlossen das 2m Relais (R6) wieder am Excelberg in Betrieb zu nehmen. Diese digitale Umstellung wurde von Spenden von RCA Mitgliedern finanziert** und **von OE1KBC umgesetzt, OE1BAD finanzierte den neuen 2m Umsetzer. Das Mototrbo Relais im Relais Verbund OE** (**für den Notfunk geradezu perfekt**) **und das analoge R6 funktionieren hervorragend**.	+ **"Baumeister": Joe OE3JDA**
	+
	+ **[[Bild:ExelbergAnt.jpg|left]] [[Bild: ExelbergAussenschrank.jpg|right]]**
	+
	+
	+ **Die derzeitige analoge Anlage**
	+
	+ **[[Bild:DATVEXELB1.jpg|left]] [[Bild: DATVEXELBERG2.jpg|right]]**
	+
	+
	+
	+
	+ **Die neuen Digital- Baugruppen** und **der derzeit geplante Aufbau** (**unten**)
	+

+ [[Bild:DVB-S_ExelbergBolckbild.gif|none]]
+
+ '''OE3XEA Exelberg'''
+
+ Sysop: DI Christian Bauer OE3CJB
+
+ Userausgabe:
+ 10,420 GHz Horizontal Richtung Westen
+
+ 10,440 GHz Horizotal Richtung Wien
+
+ Betriebszeit: 0:00 – 24:00 Uhr

Aktuelle Version vom 25. November 2021, 20:34 Uhr

Hinweis: Die Informationen sind veraltet, die Station besteht 2021 nicht mehr. Aktuelle Informationen zu ATV-Repeatern finden sich unter https://oevsv.at/ukw-referat

Kenndaten Stand Mai 2010

BASISDATEN

Datum des Updates	**09.5.2010**

CALL	**OE3XEA**
Standort	**Exelberg**
Locator	**JN88CF**
Seehöhe (m)	**?**

Geografische Position Nord:	
Grad	**48**
Minuten	**14**
Sekunden	**89**

Geografische Position Ost:	
Grad	**16**
Minuten	**14**
Sekunden	**86**

SYSOP - RZ	**OE3CJB**
SYSOP - Name	**Christian Bauer**
SYSOP - Mail	**oe3cjb@oevsv.at**
SYSOP - Telefon	**0664/??**

Feste Betriebszeit (Von/Bis)	**0:00 - 0:00**

Gesteuerte Betriebszeit (JA/NEIN)	**Nein**

Rücksprech QRG	**144.750 MHz**
Rücksprech Betriebsart	**FM**

Steuerungs QRG	
Steuerungs Betriebsart	

13.02.08 OE3XEA Exelberg:

Auf Initiative von OE1NDB wird gerade der neue Digital ATV Repeater aufgebaut.

"Baumeister": Joe OE3JDA

Die

derzeitige analoge Anlage

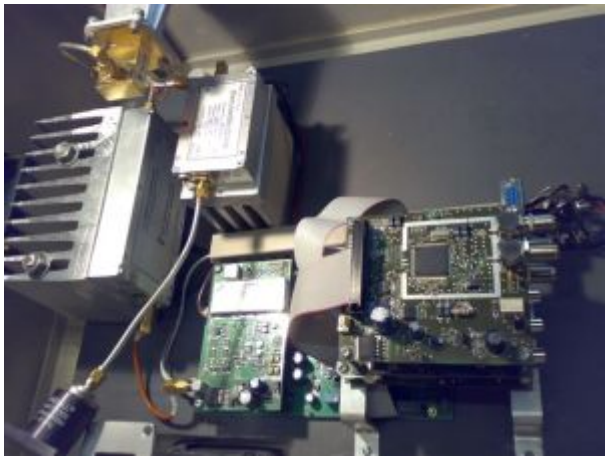

Die neuen

Digital-Baugruppen und der derzeit geplante Aufbau (unten)

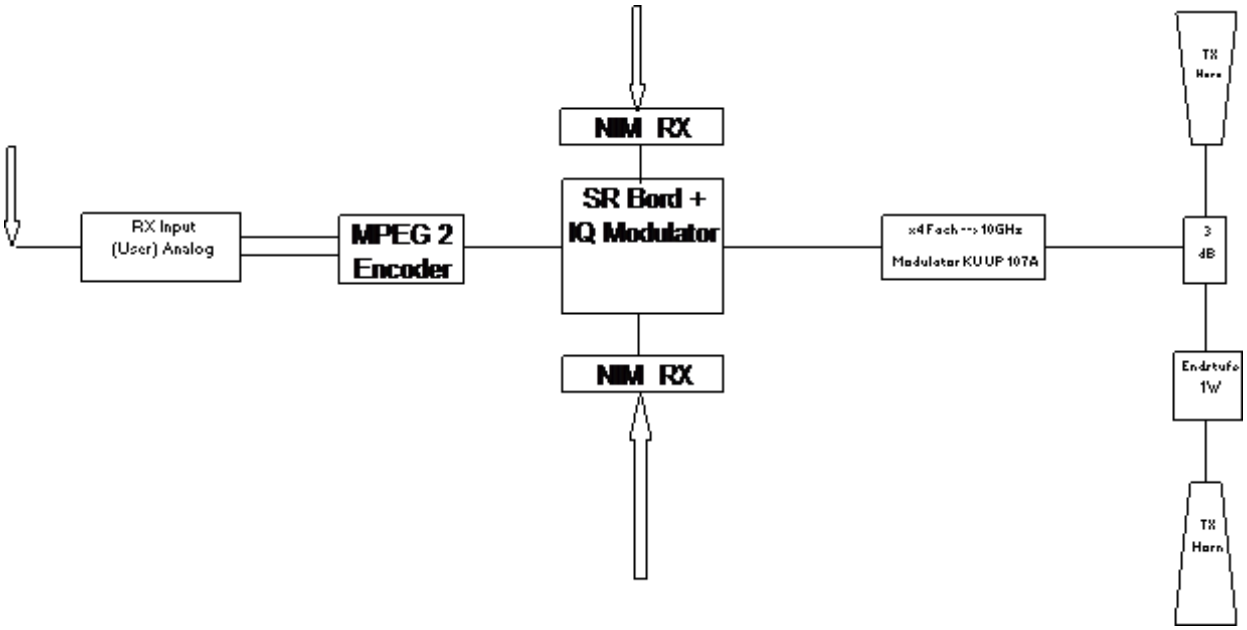

OE3XEA Exelberg

Sysop: DI Christian Bauer OE3CJB

Userausgabe: 10,420 GHz Horizontal Richtung Westen

10,440 GHz Horizotal Richtung Wien

Betriebszeit: 0:00 – 24:00 Uhr