Inhaltsverzeichnis

NF VOX PTT

Versionsgeschichte interaktiv durchsuchen
VisuellWikitext

Version vom 6. Februar 2018, 21:46 Uhr (Quelltext anzeigen) OE2WAO (Diskussion | Beiträge) ← Zum vorherigen Versionsunterschied	Version vom 12. März 2021, 08:56 Uhr (Quelltext anzeigen) Oe1kbc (Diskussion | Beiträge) K Markierung: Visuelle Bearbeitung Zum nächsten Versionsunterschied →

Zeile 3:

```
[[Kategorie:Packet-Radio und I-Gate]]

−  Manchmal hat man den für die PTT benötigten COM Port nicht frei, oder er ist erst gar nicht am modernen PC verfügbar. <br>
−  Um nun dennoch die PTT bei Sendungsbeginn unter digitalen Betriebsarten bedienen zu können, bedient man sich einer NF gesteuerten VOX.

[[Datei:Nf_vox.png]]

Diese Schaltung hat den Vorteil, dass sie ohne externe Spannungsversorgung auskommt.
```

Zeile 3:

```
[[Kategorie:Packet-Radio und I-Gate]]

+  = NF VOX PTT =
+  Manchmal hat man den für die PTT benötigten COM Port nicht frei, oder er ist erst gar nicht am modernen PC verfügbar. <br>Um nun dennoch die PTT bei Sendungsbeginn unter digitalen Betriebsarten bedienen zu können, bedient man sich einer NF gesteuerten VOX.

[[Datei:Nf_vox.png]]

Diese Schaltung hat den Vorteil, dass sie ohne externe Spannungsversorgung auskommt.
+
+  __HIDETITLE__
+  __KEIN_INHALTSVERZEICHNIS__
+  __ABSCHNITTE_NICHT_BEARBEITEN__
```

Version vom 12. März 2021, 08:56 Uhr

NF VOX PTT

Manchmal hat man den für die PTT benötigten COM Port nicht frei, oder er ist erst gar nicht am modernen PC verfügbar.
Um nun dennoch die PTT bei Sendungsbeginn unter digitalen Betriebsarten bedienen zu können, bedient man sich einer NF gesteuerten VOX.

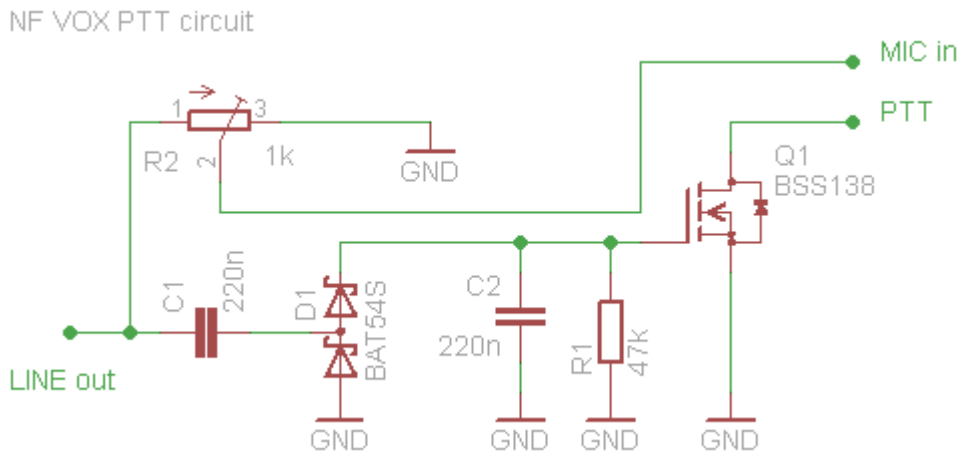

Diese Schaltung hat den Vorteil, dass sie ohne externe Spannungsversorgung auskommt.