Inhaltsverzeichnis

1. PTT Watchdog 10
2. Benutzer:OE2WAO 3
3. Kategorie:APRS 4
4. Kategorie:Packet-Radio und I-Gate 7

PTT Watchdog

Versionsgeschichte interaktiv durchsuchen
VisuellWikitext

Version vom 11. Januar 2014, 20:53 Uhr (Quelltext anzeigen) OE2WAO (Diskussion | Beiträge) (Die Seite wurde neu angelegt: „Kategorie: APRS Kategorie:Packet-Radio und I-Gate Ein Watchdog ist eine Schutzschaltung, und verhindert in unserem Fall das unbeabsichtigte (Dauer)Senden....“)	**Aktuelle Version vom 11. Januar 2014, 20:55 Uhr (Quelltext anzeigen)** OE2WAO (Diskussion | Beiträge)

Zeile 1:	**Zeile 1:**
[[Kategorie:APRS]]	[[Kategorie:APRS]]
[[Kategorie:Packet-Radio und I-Gate]]	[[Kategorie:Packet-Radio und I-Gate]]
	+ **[[Kategorie:Selbstbau]]**
Ein Watchdog ist eine Schutzschaltung, und verhindert in unserem Fall das unbeabsichtigte (Dauer)Senden.	Ein Watchdog ist eine Schutzschaltung, und verhindert in unserem Fall das unbeabsichtigte (Dauer)Senden.
[[Datei:Watchdog.png]]	[[Datei:Watchdog.png]]

Aktuelle Version vom 11. Januar 2014, 20:55 Uhr

Ein Watchdog ist eine Schutzschaltung, und verhindert in unserem Fall das unbeabsichtigte (Dauer)Senden.

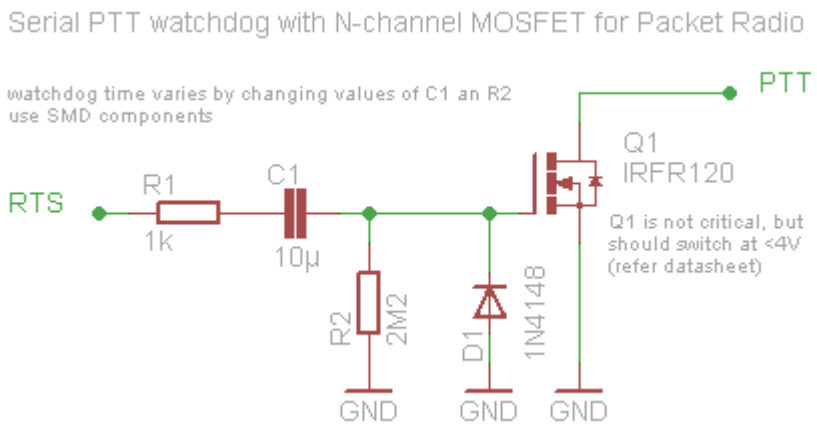

PTT Watchdog: Unterschied zwischen den Versionen

Versionsgeschichte interaktiv durchsuchen
VisuellWikitext

Version vom 11. Januar 2014, 20:53 Uhr (Quelltext anzeigen)	**Aktuelle Version vom 11. Januar 2014, 20:55 Uhr (Quelltext anzeigen)**
OE2WAO (Diskussion | Beiträge)	OE2WAO (Diskussion | Beiträge)
(Die Seite wurde neu angelegt: „Kategorie: APRS Kategorie:Packet-Radio und I-Gate Ein Watchdog ist eine Schutzschaltung, und verhindert in unserem Fall das unbeabsichtigte (Dauer)Senden....“)	

Zeile 1:	**Zeile 1:**
[[Kategorie:APRS]]	[[Kategorie:APRS]]
[[Kategorie:Packet-Radio und I-Gate]]	[[Kategorie:Packet-Radio und I-Gate]]
	+ **[[Kategorie:Selbstbau]]**
Ein Watchdog ist eine Schutzschaltung, und verhindert in unserem Fall das unbeabsichtigte (Dauer)Senden.	Ein Watchdog ist eine Schutzschaltung, und verhindert in unserem Fall das unbeabsichtigte (Dauer)Senden.
[[Datei:Watchdog.png]]	[[Datei:Watchdog.png]]

Aktuelle Version vom 11. Januar 2014, 20:55 Uhr

Ein Watchdog ist eine Schutzschaltung, und verhindert in unserem Fall das unbeabsichtigte (Dauer)Senden.

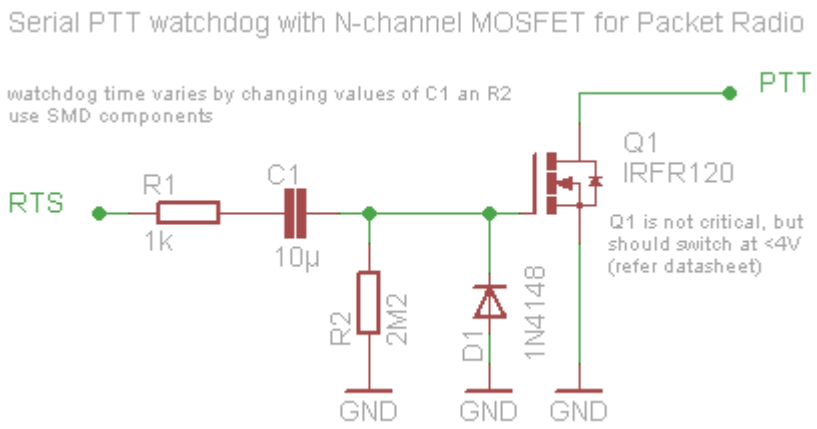

PTT Watchdog: Unterschied zwischen den Versionen

Versionsgeschichte interaktiv durchsuchen
VisuellWikitext

Version vom 11. Januar 2014, 20:53 Uhr (Quelltext anzeigen)	**Aktuelle Version vom 11. Januar 2014, 20:55 Uhr (Quelltext anzeigen)**
OE2WAO (Diskussion | Beiträge)	OE2WAO (Diskussion | Beiträge)
(Die Seite wurde neu angelegt: „Kategorie: APRS Kategorie:Packet-Radio und I-Gate Ein Watchdog ist eine Schutzschaltung, und verhindert in unserem Fall das unbeabsichtigte (Dauer)Senden....“)	

Zeile 1:	**Zeile 1:**
[[Kategorie:APRS]]	[[Kategorie:APRS]]
[[Kategorie:Packet-Radio und I-Gate]]	[[Kategorie:Packet-Radio und I-Gate]]
	+ **[[Kategorie:Selbstbau]]**
Ein Watchdog ist eine Schutzschaltung, und verhindert in unserem Fall das unbeabsichtigte (Dauer)Senden.	Ein Watchdog ist eine Schutzschaltung, und verhindert in unserem Fall das unbeabsichtigte (Dauer)Senden.
[[Datei:Watchdog.png]]	[[Datei:Watchdog.png]]

Aktuelle Version vom 11. Januar 2014, 20:55 Uhr

Ein Watchdog ist eine Schutzschaltung, und verhindert in unserem Fall das unbeabsichtigte (Dauer)Senden.

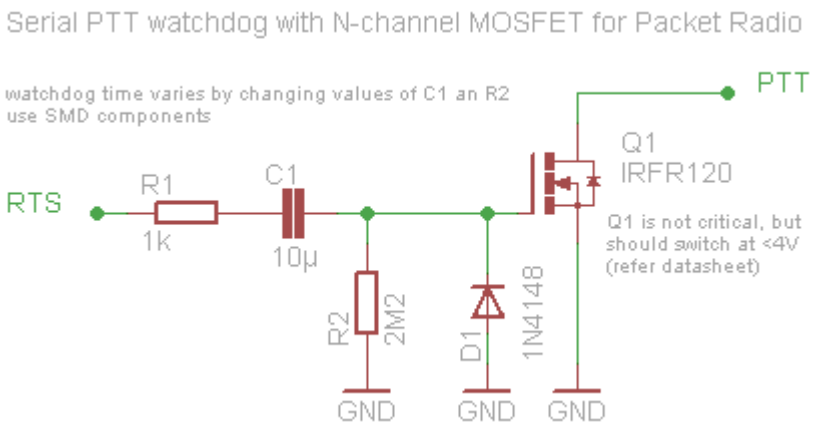

Seiten in der Kategorie „APRS“

Folgende 35 Seiten sind in dieser Kategorie, von 35 insgesamt.

A

- APRS Arduino-Modem
- APRS auf 70cm
- APRS auf Kurzwelle
- APRS Digipeater in Österreich
- APRS für Newcomer
- APRS im HAMNET
- APRS portabel
- APRS via ISS
- AprsDXL auf ARM resp. Raspberry Pi
- APRSmap Release notes
- APRSmap-Dateien

D

- D4C - Digital4Capitals
- DXL - APRSmap
- DXL - APRSmap Bedienung
- DXL - APRSmap Download
- DXL - APRSmap englisch
- DXL - APRSmap operating
- DXL - APRSmap Quickstart
- DXL - APRStracker

E

- Einführung APRS

H

- HF-Digis in OE

L

- Links

N

- News APRS
- NF VOX PTT

O

- Oe1hss
- Open Tracker 2

P

- PATH-Einstellungen
- PTT Watchdog

Q

- QTC-Net

S

- SAMNET
- SMART-Beaconing usw.

T

- TCE Tinycore Linux Projekt
- TX Delay

V

- Voraussetzung für APRS

W

- WXNET-ESP

Medien in der Kategorie „APRS“

Diese Kategorie enthält nur folgende Datei.

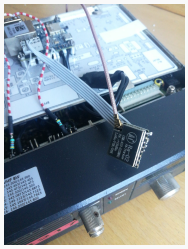

TCEdigi-LoRa1.jpg
1.536 × 2.048; 273 KB

PTT Watchdog: Unterschied zwischen den Versionen

Versionsgeschichte interaktiv durchsuchen
VisuellWikitext

Version vom 11. Januar 2014, 20:53 Uhr (Quelltext anzeigen)	**Aktuelle Version vom 11. Januar 2014, 20:55 Uhr (Quelltext anzeigen)**
OE2WAO (Diskussion | Beiträge)	OE2WAO (Diskussion | Beiträge)
(Die Seite wurde neu angelegt: „Kategorie: APRS Kategorie:Packet-Radio und I-Gate Ein Watchdog ist eine Schutzschaltung, und verhindert in unserem Fall das unbeabsichtigte (Dauer)Senden....“)	

Zeile 1:	**Zeile 1:**
[[Kategorie:APRS]]	[[Kategorie:APRS]]
[[Kategorie:Packet-Radio und I-Gate]]	[[Kategorie:Packet-Radio und I-Gate]]
	+ **[[Kategorie:Selbstbau]]**
Ein Watchdog ist eine Schutzschaltung, und verhindert in unserem Fall das unbeabsichtigte (Dauer)Senden.	Ein Watchdog ist eine Schutzschaltung, und verhindert in unserem Fall das unbeabsichtigte (Dauer)Senden.
[[Datei:Watchdog.png]]	[[Datei:Watchdog.png]]

Aktuelle Version vom 11. Januar 2014, 20:55 Uhr

Ein Watchdog ist eine Schutzschaltung, und verhindert in unserem Fall das unbeabsichtigte (Dauer)Senden.

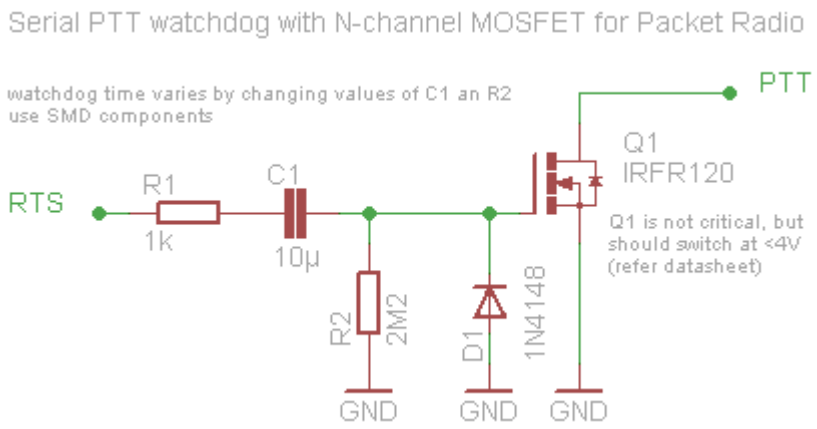

Seiten in der Kategorie „Packet-Radio und I-Gate“

Folgende 19 Seiten sind in dieser Kategorie, von 19 insgesamt.

C

- Convers

D

- D4C - Digital4Capitals
- DX-Cluster

E

- Email im digitalen Netz

I

- IGATE

L

- Links
- Linux und Amateur Packet Radio
- Linux und Schmalband Packet Radio mit Terminal

M

- Mailbox - BBS

N

- NF VOX PTT

P

- Packet Radio via HAMNET
- Packet Radio via Soundkarte
- Packet Radio via Soundkarte unter Linux
- Packet Radio via TNC
- PR via Internet
- PTT Watchdog

Q

- QTC-Net

S

- SAMNET

T

- TCE Tinycore Linux Projekt

PTT Watchdog: Unterschied zwischen den Versionen

Versionsgeschichte interaktiv durchsuchen
VisuellWikitext

Version vom 11. Januar 2014, 20:53 Uhr (Quelltext anzeigen)	**Aktuelle Version vom 11. Januar 2014, 20:55 Uhr (Quelltext anzeigen)**
OE2WAO (Diskussion | Beiträge)	OE2WAO (Diskussion | Beiträge)
(Die Seite wurde neu angelegt: „Kategorie: APRS Kategorie:Packet-Radio und I-Gate Ein Watchdog ist eine Schutzschaltung, und verhindert in unserem Fall das unbeabsichtigte (Dauer)Senden....“)	

Zeile 1:	**Zeile 1:**
[[Kategorie:APRS]]	[[Kategorie:APRS]]
[[Kategorie:Packet-Radio und I-Gate]]	[[Kategorie:Packet-Radio und I-Gate]]
	+ **[[Kategorie:Selbstbau]]**
Ein Watchdog ist eine Schutzschaltung, und verhindert in unserem Fall das unbeabsichtigte (Dauer)Senden.	Ein Watchdog ist eine Schutzschaltung, und verhindert in unserem Fall das unbeabsichtigte (Dauer)Senden.
[[Datei:Watchdog.png]]	[[Datei:Watchdog.png]]

Aktuelle Version vom 11. Januar 2014, 20:55 Uhr
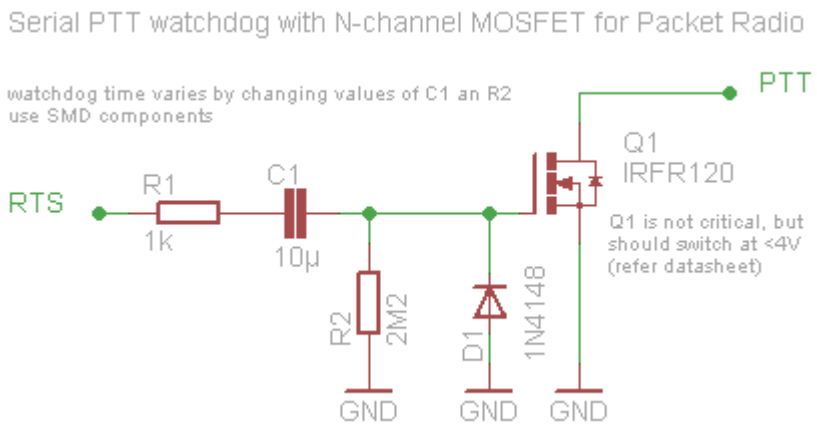
Ein Watchdog ist eine Schutzschaltung, und verhindert in unserem Fall das unbeabsichtigte (Dauer)Senden.